車輌チェックシート

在庫番号	J0657	初度登録 S (H) R 18年 6月		車名	いすゞ
車台番号	CYM51V6-7000205	コーション	(有) 無	型 式	PJ-CYM51V6
走行距離	189,433 km	タコグラフ	(無) 一体 別体 その他 年		
入庫時ナンバー	(有) 無	登録歴	自 営 レ 不明	最大積載量	9,000kg
車検有効期限	R 8年 10月 30日	抹消 切れ		リサイクル	19,390円
エンジン	310 馬力 212 kw	型式 6WF1		気筒数 3 4 5 (6) 8 他 ( )	

ターボ	(有) 無	エンジンオイル量	多 (普) 少	水混入	有 (無)	エンジン油漏れ	(有) 無
ラジエター量	多 (普) 少	オイル混入	有 (無)	漏れ	有 (無)	サビ	有 (無)

ミッション	(MT) AT 7 速	油漏れ	有 (無)	異音	有 (無)	リターダー	(有) 無
クラッチ	(有) 無 ☐2ペダル ☑3ペダル	油漏れ	有 (無)	異音	有 (無)		

デフ	油漏れ	有 (無)	異音	有 (無)

フレーム	サビ 腐食 無 (少) 多	フレーム番号	(鮮明) 不鮮明
サスペンション	☑リーフ ☐エアサス 後輪 総輪		

シャシ	☐保証書 ☐取扱説明書 ☐記録簿	架装	☐保証書 ☐取扱説明書
メインキー	1本 サブ 本 ☐イモビ ☐キーレス ☐スマート	ボデー 本	タンク 無 本 アド ~~一本~~
ヘッドライト	☐LED ☐HID ☑ハロゲン	エアコン	☐AC ☑AAC ☐C ☐無
キャブ内	☐シート破れ ☐タバコ焦げ		
ETC	☑1.0 ☐2.0 ☐無	バックカメラ	☐カラー ☐モノクロ ☑無
ミラー格納	☑左 ☐右 ☐無	☐ナビ ☐TV ☑ラジオ ☐ドラレコ	

☑集中ロック ☐アイドリングストップ ☐坂道発進 ☐軽減ブレーキ ☐車線逸脱 ☐ふらつき

☑オートクルーズ

シート台

株式会社 安城トラックセンター 点検者① (前道) ② / ③ / ④ / ⑤ /

☐未使用車 形状 ヒアブ ボデーメーカー 松阪自工ボデー

燃料タンク 300 + アドブルー 有 (無) バッテリー 12V (24V)

荷台内寸法(mm) L 8,120 W 2,340 H 1,260 門幅 門高

フロントガラス (良好) 飛石有 (所) 要交換

ヒアブ 144E-3 CLX 2010年式(平成22年) トップスート

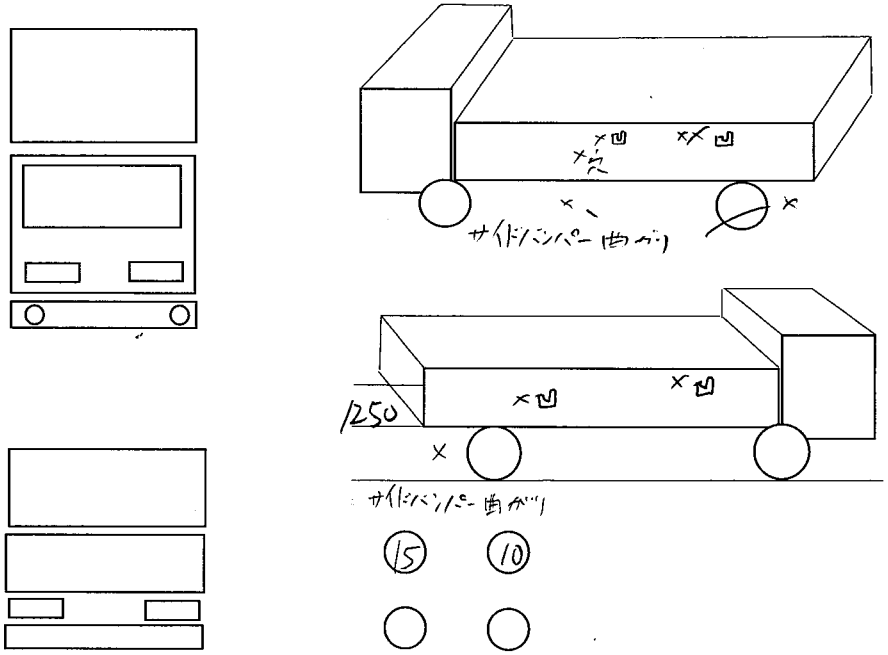

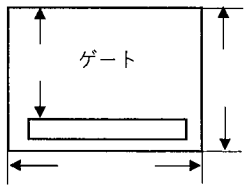

2mm以下は要交換になります。

スペア (5) サイズF 295/80R 22.5 Mix

サイズR 275/80R 22.5 Mix

参考とし、現車を優先させていただきます