車輛チェックシート

在庫番号	J0658	初度登録 S・(H)・R 29年 8月		車名	冷蔵冷凍車P/G
車台番号	FRR90-7118299	コーション	(有) 無	型 式	TKG-FRR90T2
走行距離	594807 km	タコグラフ	(無) 一体 別体 その他 年		
入庫時ナンバー	有 (無)	登録歴	自 (営) レ 不明	最大積載量	2,600kg
車検有効期限	R 年 月 日 (抹消) 切れ			リサイクル	12,080円
エンジン	210 馬力 154 kw	型式 4HK1		気筒数 3 (4) 5 6 8 他 ( )	

ターボ	(有) 無	エンジンオイル量	多 (普) 少	水混入	有 (無)	エンジン油漏れ	有 (無)
ラジエター量	多 (普) 少	オイル混入	有 (無)	漏れ	有 (無)	サビ	有 (無)

ミッション	(MT) AT 6 速	油漏れ	有 (無)	異音	有 (無)	リターダー	有 (無)
クラッチ	(有) 無 □2ペダル ☑3ペダル	油漏れ	有 (無)	異音	有 (無)		
デフ	油漏れ 有 (無)	異音	有 (無)				
フレーム	(サビ) 腐食 無 (少) 多	フレーム番号	(鮮明) 不鮮明				
サスペンション	□リーフ ☑エアサス (後輪) 総輪						
シャシ	□保証書 □取扱説明書 □記録簿	架装	□保証書 □取扱説明書				
メインキー	1本 サブ 3 本 □イモビ ☑キーレス □スマート	ボデー 2 本	タンク エンジンキー 本	アド 無 本			
ヘッドライト	□LED ☑HID □ハロゲン	エアコン	□AC ☑AAC □C □無				
キャブ内	☑シート破れ ☑タバコ焦げ						
ETC	□1.0 □2.0 ☑無	バックカメラ	☑カラー □モノクロ □無				
ミラー格納	☑左 □右 □無	□ナビ □TV □ラジオ □ドラレコ					
☑集中ロック	□アイドリングストップ ☑坂道発進 ☑軽減ブレーキ ☑車線逸脱 ☑ふらつき						
□オートクルーズ							

標準中、ショートキャブ、アルミホイール

※庫内ゲートリモコン不良

株式会社 安城トラックセンター 点検者(木田) ② / ③ / ④ / ⑤ /

□未使用車　形状 冷凍冷蔵車 ゲート付　ボデーメーカー 東プレ F174076 (2017.7)

燃料タンク 200 +　アドブルー 有 (無)　バッテリー 12V (24)

荷台内寸法(mm) L 5,980 W 2,140 H 2130　門幅 2120　門高 2070

フロントガラス 良好 飛石 (有) (2 所) 要交換

床アルミ縞板、ラッシングレール2段、水抜穴

新明和製跳上げゲート(RAX10-1455) 昇降能力 1000kg

冷凍機：東プレ XV42LOC-U (−30℃設定、24℃→−14℃ (3時間))

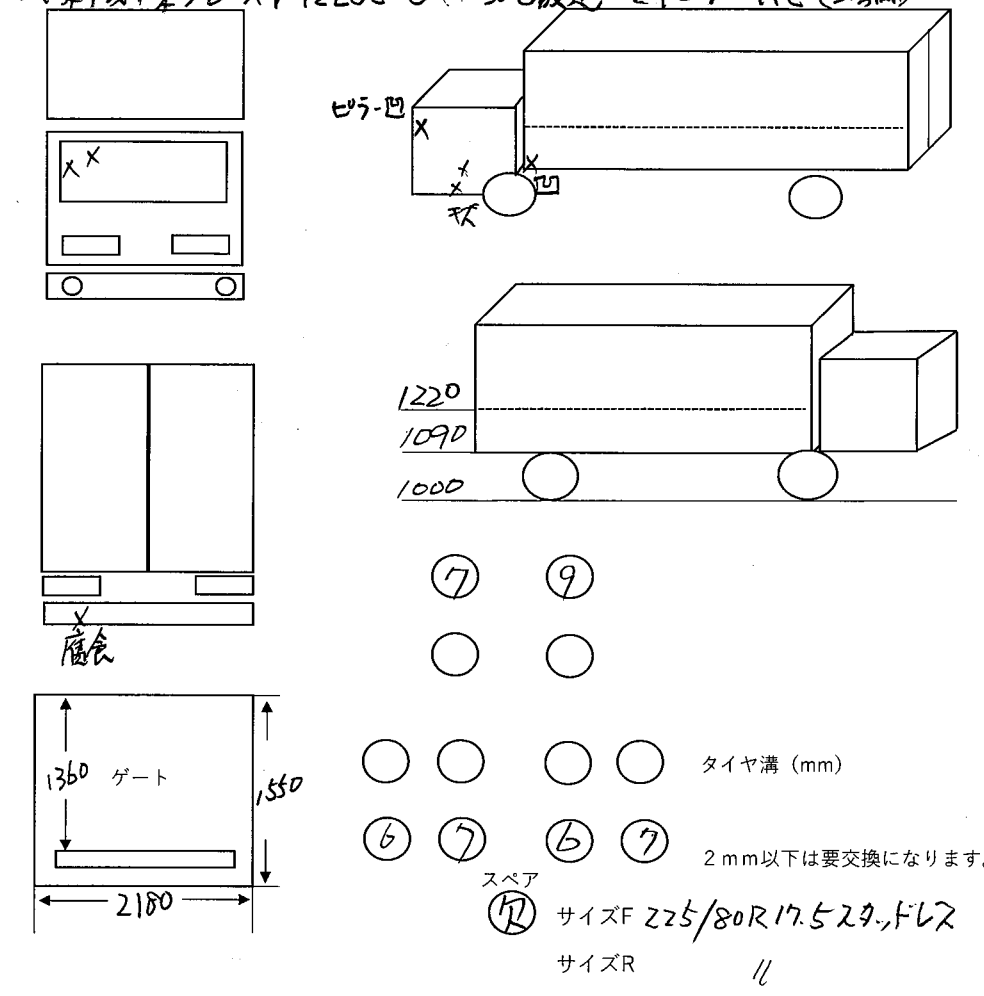

サイズF 225/80R17.5 スタッドレス

サイズR 〃

参考とし、現車を優先させていただきます