車輌チェックシート

在庫番号	A4385	初度登録 S・(H)・R28年 3月		車名	日野
車台番号	FD9JPA-10354	コーション	有 (無)	型 式	TKG-FD9JPAA
走行距離	526,896 km	タコグラフ	(無) 一体 別体 その他 年		
入庫時ナンバー	(有) 無	登録歴	自 (営) レ 不明	最大積載量	2,600 kg
車検有効期限	R 9年 3月21日 抹消 切れ			リサイクル	10,400 円
エンジン	210 馬力 155 kw	型式 J05E		気筒数 3 (4) 5 6 8 他 ( )	

ターボ	(有) 無	エンジンオイル量	多 (普) 少	水混入	有 (無)	エンジン油漏れ	有 (無)
ラジエター量	多 (普) 少	オイル混入	有 (無)	漏れ	有 (無)	サビ	有 (無)

ミッション	(MT) AT 6 速	油漏れ	有 (無)	異音	有 (無)	リターダー	有 (無)
クラッチ	(有) 無 □2ペダル ☑3ペダル			油漏れ	有 (無)	異音	有 (無)

デフ	油漏れ	有 (無)	異音	有 (無)

フレーム	サビ 腐食 無 (少) 多	フレーム番号	(鮮明) 不鮮明
サスペンション	□リーフ □エアサス 後輪 総輪		

シャシ	□保証書 □取扱説明書 □記録簿	架装	□保証書 □取扱説明書 不良
メインキー	本 サブ 1本 □イモビ □キーレス □スマート	ボデー 1本	タンク 欠本 アド ~~本~~
ヘッドライト	□LED ☑HID □ハロゲン	エアコン	□AC ☑AAC □C □無
キャブ内	□シート破れ □タバコ焦げ		
ETC	□1.0 □2.0 ☑無	バックカメラ	☑カラー □モノクロ □無
ミラー格納	☑左 □右 □無	□ナビ □TV ☑ラジオ □ドラレコ	

☑集中ロック ☑アイドリングストップ ☑坂道発進 □軽減ブレーキ □車線逸脱 □ふらつき

□オートクルーズ

ディーラーにて340,000km時 エンジン載替え

株式会社 安城トラックセンター 点検者① (前道) ② / ③ / ④ / ⑤ /

□未使用車 形状 ウイング ボデーメーカー トランテックス (HFDPB-MJAAQG)

燃料タンク 250 + アドブルー 有 (無) バッテリー 12V (24)

荷台内寸法(mm) L 7,270 W 2,410 H 2,510 門幅 2,370 門高 2,430

フロントガラス 良好 飛石 (有) (2ケ所) 要交換 点キズ 有

ラッシングレール 1段 内フック7列 インターロック

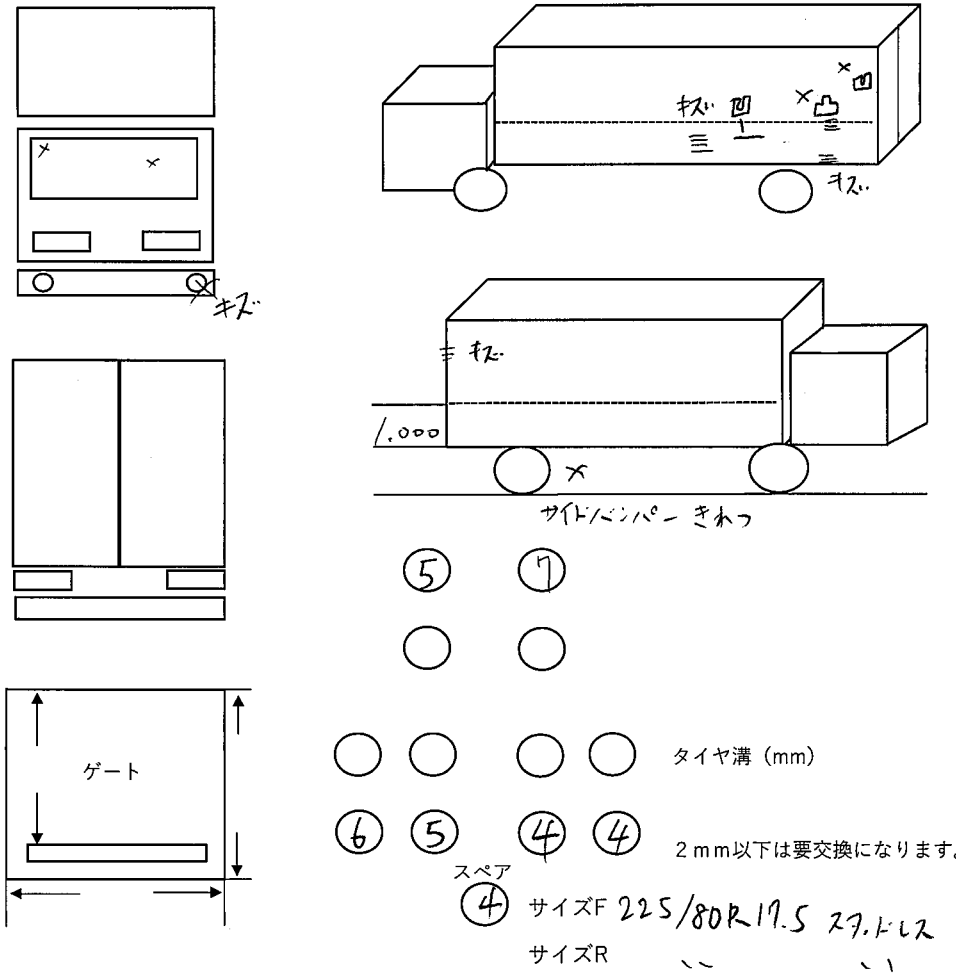

参考とし、現車を優先させていただきます