車輌チェックシート

在庫番号	J0650	初度登録 S・H・R 5年 2月		車名	いすゞ
車台番号	CYJ77C-7024714	コーション	(有) 無	型式	2PG-CYJ77C
走行距離	383,601 km	タコグラフ	(無) 一体 別体 その他 取外し	年	
入庫時ナンバー	有 (無)	登録歴	自 (営) レ 不明	最大積載量	14,000 kg
車検有効期限	R 年 月 日 抹消 切れ			リサイクル	14,900 円
エンジン	380 馬力 279 kw	型式	6UZ1	気筒数	3 4 5 (6) 8 他 ( )

ターボ	(有) 無	エンジンオイル量	多 (普) 少	水混入	有 (無)	エンジン油漏れ	有 (無)
ラジエター量	多 (普) 少	オイル混入	有 (無)	漏れ	有 (無)	サビ	有 (無)

ミッション	(MT) AT 7 速	油漏れ	有 (無)	異音	有 (無)	リターダー	(有) 無
クラッチ	(有) 無 □2ペダル ☑3ペダル	油漏れ	有 (無)	異音	有 (無)		

デフ	油漏れ	有 (無)	異音	有 (無)

フレーム	サビ 腐食 無 (少) 多	フレーム番号	(鮮明) 不鮮明
サスペンション	□リーフ ☑エアサス 後輪 総輪		

シャシ	□保証書 ☑取扱説明書 ☑記録簿	架装	□保証書 ☑取扱説明書

メインキー	1本 サブ 1本 □イモビ ☑キーレス □スマート	ボデー 1本	タンク 無 本	アド 無 本
ヘッドライト	☑LED □HID □ハロゲン	エアコン	□AC ☑AAC □C □無	

キャブ内	□シート破れ □タバコ焦げ
ETC	□1.0 ☑2.0 □無
バックカメラ	☑カラー □モノクロ □無
ミラー格納	☑左 □右 □無
	□ナビ □TV ☑ラジオ □ドラレコ

☑集中ロック ☑アイドリングストップ ☑坂道発進 ☑軽減ブレーキ ☑車線逸脱 ☑ふらつき

☑オートクルーズ

シュートキャブ、HDTクールBOX、

株式会社 安城トラックセンター 点検者① 岡田 ② / ③ / ④ / ⑤ /

□未使用車 形状 ライング ボデーメーカー 日本フルハーフ (W9KB164)

燃料タンク 300 + アドブルー (有) 無 バッテリー 12V (24V)

荷台内寸法(mm) L 10020 W 2410 H 2630 門幅 2370 門高 2560

フロントガラス 良好 (飛石) 有 (1 所) 要交換 点検有

ラッシングレール2段、内フック9対、中柱回転式、インターロック

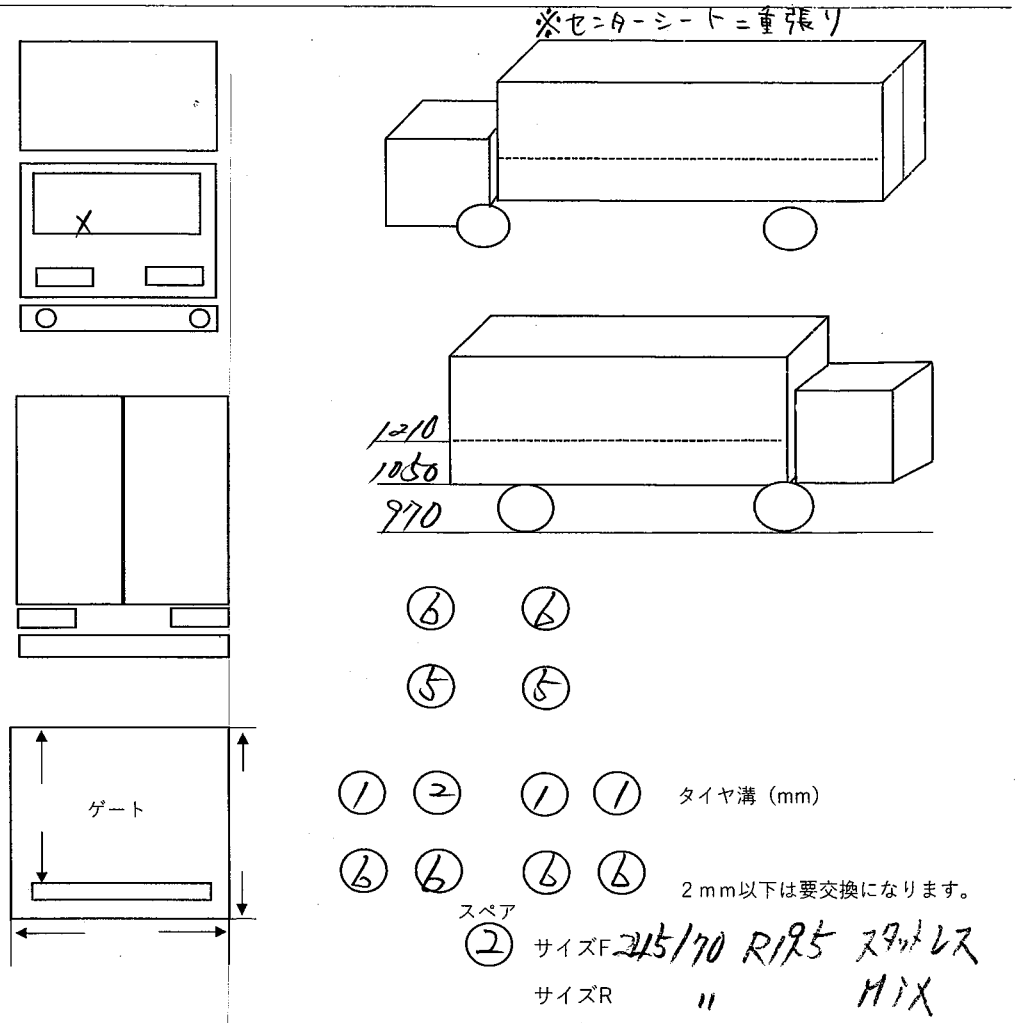

⑥ ⑥
⑤ ⑤

① ② ① ① タイヤ溝 (mm)

⑥ ⑥ ⑥ ⑥ 2mm以下は要交換になります。

スペア ② サイズF 245/70 R195 スタッドレス

サイズR 〃 MIX

参考とし、現車を優先させていただきます