車輌チェックシート

在庫番号	J0641	初度登録 S・(H)・R 25年3月		車名	いすゞ
車台番号	FRR90-7046818	コーション	(有) 無	型式	TKG-FRR90S1
走行距離	124,173 km	タコグラフ	(無) 一体 別体 その他 年		
入庫時ナンバー	(有) 無	登録歴	自営 レ 不明	最大積載量	3,300 kg
車検有効期限	R 8 年 10 月 8 日 抹消 切れ			リサイクル	12,080 円
エンジン	190 馬力 140 kw	型式	4HK1	気筒数	3 (4) 5 6 8 他 ( )

ターボ	(有) 無	エンジンオイル量	多 (普) 少	水混入	有 (無)	エンジン油漏れ	有 (無)
ラジエター量	多 (普) 少	オイル混入	有 (無)	漏れ	有 (無)	サビ	有 (無)

ミッション	(M) AT 6 速	油漏れ	有 (無)	異音	有 (無)	リターダー	有 (無)
クラッチ	(有) 無 □2ペダル ☑3ペダル			油漏れ	有 (無)	異音	有 (無)

デフ	油漏れ 有 (無)	異音	有 (無)

フレーム	サビ 腐食 無 (少) 多	フレーム番号	(鮮明) 不鮮明
サスペンション	☑リーフ □エアサス 後輪 総輪		

シャシ	□保証書 ☑取扱説明書 □記録簿	架装	□保証書 □取扱説明書

メインキー	1 本 サブ 1 本 □イモビ ☑キーレス □スマート	ボデー 無 本	タンク 2 本	アド 無 本
ヘッドライト	□LED □HID ☑ハロゲン	エアコン	☑AC □AAC □C □無	
キャブ内	□シート破れ □タバコ焦げ			
ETC	☑1.0 □2.0 □無	バックカメラ	□カラー □モノクロ ☑無	
ミラー格納	☑左 □右 □無	□ナビ □TV ☑ラジオ □ドラレコ		

☑集中ロック ☑アイドリングストップ ☑坂道発進 □軽減ブレーキ □車線逸脱 □ふらつき

□オートクルーズ

株式会社 安城トラックセンター 点検者① 岡田 ② / ③ / ④ / ⑤ /

□未使用車　形状 土砂禁 深ダンプ　ボデーメーカー 極東開発 (DDOK-35)

燃料タンク 100 ℓ　アドブルー 有 (無)　バッテリー 12V (24V)

荷台内寸法(mm) L 3400 W 2060 H 1600　門幅　門高

フロントガラス (良好) 飛石有 (所) 要交換

リヤ観音開き

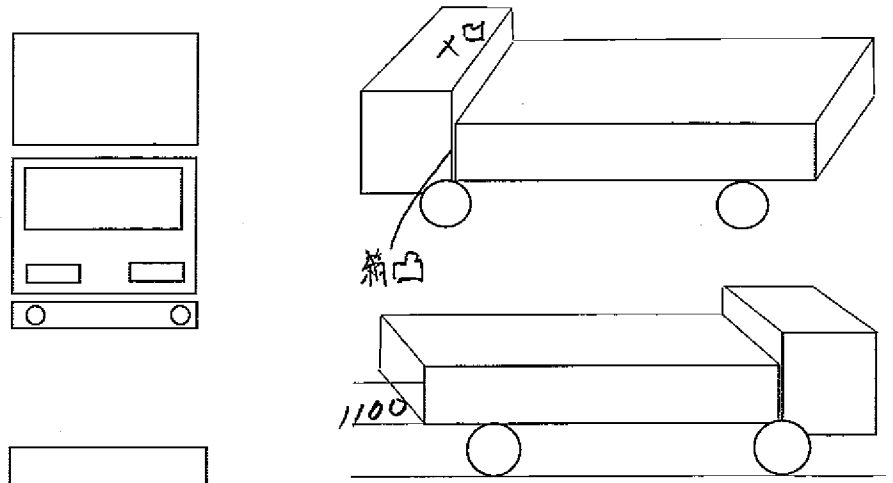

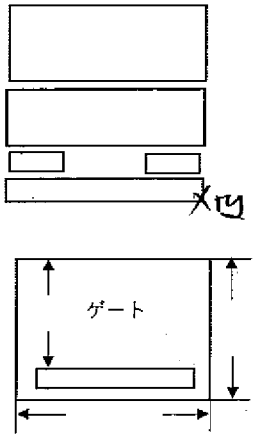

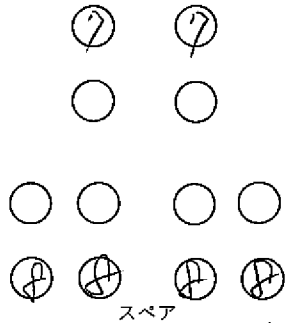

2mm以下は要交換になります。

スペア (7) サイズF 225/80 R17.5 ブリヂストン

サイズR 〃 〃

参考とし、現車を優先させていただきます