車輌チェックシート

在庫番号	J0636	初度登録 S (H)・R 25年 3月		車名	いすゞ
車台番号	FTR90-7001992	コーション	(有) 無	型 式	LKG-FTR90S2
走行距離	549,373 km	タコグラフ	無 一体 別体	その他 12/12 年	
入庫時ナンバー	(有) 無	登録歴	自 営 レ 不明	最大積載量	7,500kg
車検有効期限	R 年 月 日 (抹消) 切れ			リサイクル	12,080円
エンジン	240馬力 177 kw	型式 4HK1		気筒数 3 (4) 5 6 8 他 ( )	

ターボ	(有) 無	エンジンオイル量	多 (普) 少	水混入	有 (無)	エンジン油漏れ	有 (無)
ラジエター量	多 (普) 少	オイル混入	有 (無)	漏れ	有 (無)	サビ	有 (無)

ミッション	(MT) AT 6 速	油漏れ	有 (無)	異音	有 (無)	リターダー	有 (無)
クラッチ	(有) 無 □2ペダル ☑3ペダル			油漏れ	有 (無)	異音	有 (無)

デフ	油漏れ	有 (無)	異音	有 (無)

フレーム	(サビ) 腐食 無 (少) 多	フレーム番号	(鮮明) 不鮮明
サスペンション	☑リーフ □エアサス 後輪 総輪		

シャシ	□保証書 □取扱説明書 □記録簿	架装	□保証書 □取扱説明書
メインキー	1本 サブ 2本 □イモビ ☑キーレス □スマート	ボデー 無 本	タンク エンジン キー 本 アド 無 本
ヘッドライト	□LED ☑HID □ハロゲン	エアコン	☑AC □AAC □C □無
キャブ内	□シート破れ □タバコ焦げ		
ETC	☑1.0 □2.0 □無	バックカメラ	☑カラー □モノクロ □無
ミラー格納	☑左 □右 □無	□ナビ □TV □ラジオ □ドラレコ	

☑集中ロック ☑アイドリングストップ ☑坂道発進 □軽減ブレーキ □車線逸脱 □ふらつき

☑オートクルーズ

標準ホ

※ オーディオ不良

株式会社 安城トラックセンター 点検者 (不可) / ② / ③ / ④ / ⑤ /

□未使用車 形状 アルミ平 クレーン4段 ボデーメーカー

燃料タンク 100 + アドブルー 有 (無) バッテリー 12V (24V)

荷台内寸法(mm) L 4040 W 2200 H 570 門幅 門高

フロントガラス 良好 飛石有 (所) (要交換)

床鉄板張り. 内フック5対. 中柱3ケ

タダノ4段(TM-ZE364HR) フック格納内. ラジコン. 2.93t吊. リアアウトリガー

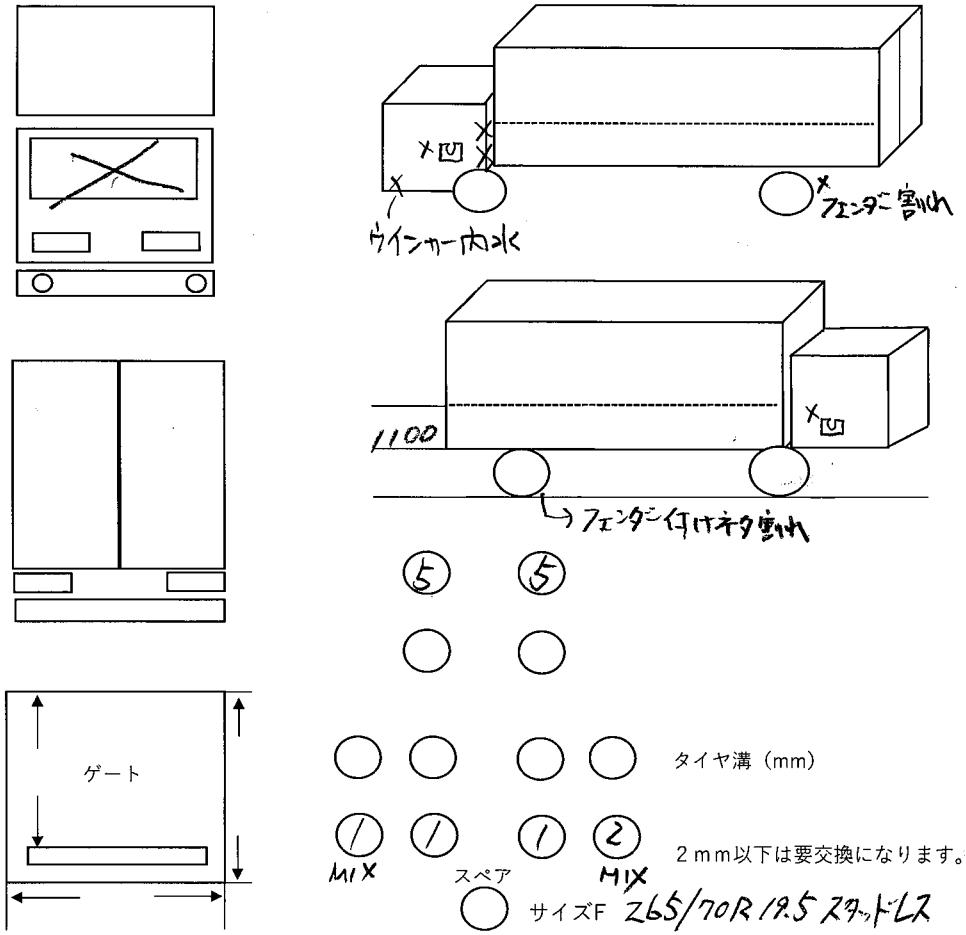

(5)	(5)			
				タイヤ溝 (mm)
(1) MIX	(1)	(1)	(2) MIX	2mm以下は要交換になります。
	スペア			

サイズF 265/70R 19.5 スタッドレス

サイズR 〃

参考とし、現車を優先させていただきます