車輌チェックシート

在庫番号	B3916	初度登録 S・(H) R 19 年 9 月		車名	日野
車台番号	FR1EPW-10306	コーション	(有) 無	型式	KS-FR1EPWA
走行距離	418,845 km	タコグラフ	無 一体 (別体) その他 5/7 年		
入庫時ナンバー	有 (無)	登録歴	自 (営) レ 不明	最大積載量	11,800 kg
車検有効期限	R 年 月 日 (抹消) 切れ			リサイクル	13,290 円
エンジン	360 馬力 265 kw	型式	E13C	気筒数	3 4 5 (6) 8 他 ( )

ターボ	(有) 無	エンジンオイル量	多 (普) 少	水混入	有 (無)	エンジン油漏れ	(有) 無
ラジエター量	多 (普) 少	オイル混入	有 (無)	漏れ	有 (無)	サビ	有 (無)

ミッション	(MT) AT 7 速	油漏れ	有 (無)	異音	有 (無)	リターダー	有 (無)		
クラッチ	(有) 無 □2ペダル ☑3ペダル	油漏れ	有 (無)	異音	有 (無)				
デフ	油漏れ 有 (無)	異音	有 (無)						
フレーム	(サビ) (腐食) 無 (少) 多	フレーム番号	(鮮明) 不鮮明						
サスペンション	☑リーフ □エアサス 後輪 総輪								
シャシ	□保証書 □取扱説明書 □記録簿	架装	□保証書 □取扱説明書						
メインキー	1 本 サブ 1 本 □イモビ □キーレス □スマート	ボデー 無 本	タンク 2 本	アド 無 本					
ヘッドライト	□LED ☑HID □ハロゲン	エアコン	☑AC □AAC □C □無						
キャブ内	☑シート破れ □タバコ焦げ								
ETC	□1.0 ☑2.0 □無	バックカメラ	☑カラー □モノクロ □無						
ミラー格納	☑左 □右 □無	□ナビ □TV ☑ラジオ □ドラレコ							
☑集中ロック □アイドリングストップ □坂道発進 □軽減ブレーキ □車線逸脱 □ふらつき									
☑オートクルーズ									
シート台									

株式会社 安城トラックセンター 点検者① (前道) ② / ③ / ④ / ⑤ /

□未使用車 形状 平 ボデーメーカー

燃料タンク 300 + アドブルー 有 (無) バッテリー 12V (24V)

荷台内寸法(mm) L 7,510 W 2,360 H 350 門幅 門高

フロントガラス 良好 飛石有 (3 所) 要交換 点検

アオリ ステンレス 3方開 ロープ穴 7対 丸環フック 6対

スタンション穴 3対

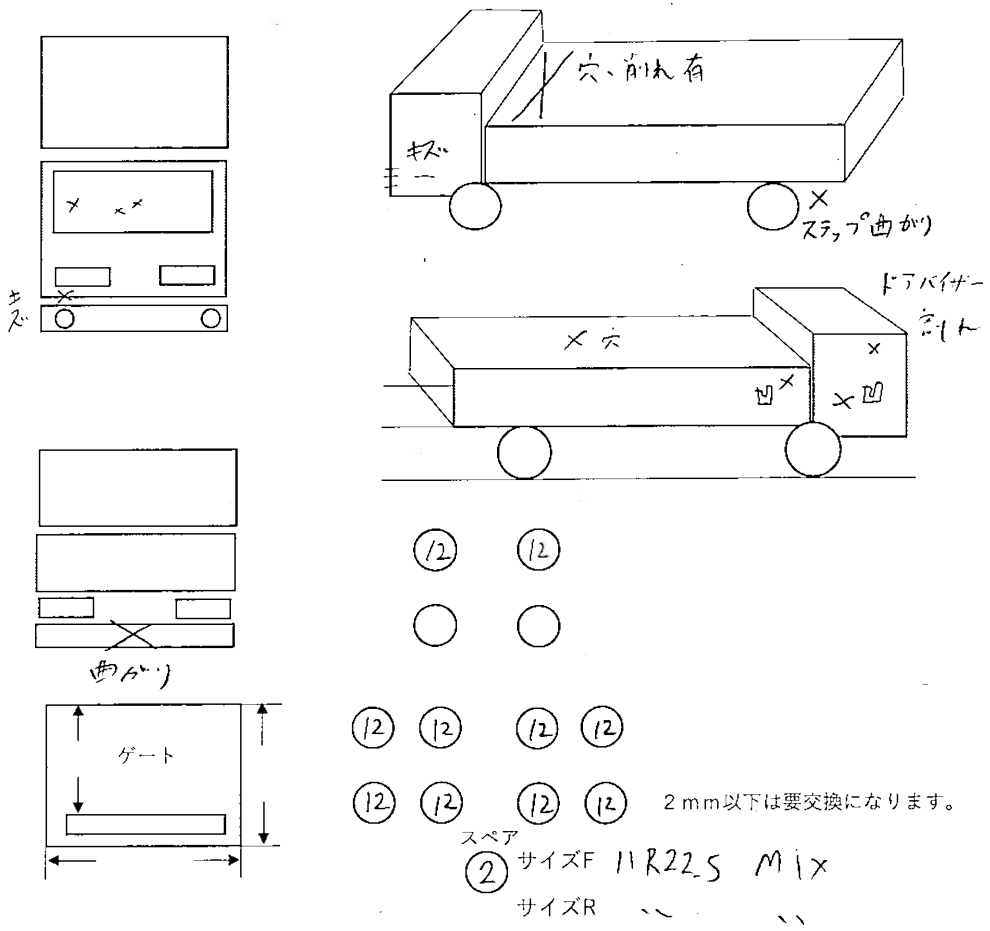

(12) (12)

(12) (12) (12) (12)

(12) (12) (12) (12) 2mm以下は要交換になります。

スペア (2) サイズF 11R22.5 Mix

サイズR 〃 〃

参考とし、現車を優先させていただきます