車輌チェックシート

在庫番号	F01768	初度登録 S・H・(R) 7年 11月		車名	三菱
車台番号	FK65F-621837	コーション	(有) 無	型 式	2KG-FK65F
走行距離	245 km	タコグラフ	(無) 一体 別体 その他 年		
入庫時ナンバー	(有) 無	登録歴	自 (営) レ 不明	最大積載量	2,700kg
車検有効期限	R 9年 11月 24日	抹消 切れ		リサイクル	10,910円
エンジン	220 馬力 162 kw	型式 6M60		気筒数 3 (4) 5 6 8 他 ( )	

ターボ	(有) 無	エンジンオイル量	多 (普) 少	水混入	有 (無)	エンジン油漏れ	有 (無)
ラジエター量	多 (普) 少	オイル混入	有 (無)	漏れ	有 (無)	サビ	有 (無)

ミッション	(MT) AT 6 速	油漏れ	有 (無)	異音	有 (無)	リターダー	有 (無)
クラッチ	(有) 無	□2ペダル	☑3ペダル	油漏れ	有 (無)	異音	有 (無)

デフ	油漏れ 有 (無)	異音	有 (無)

フレーム	サビ 腐食 (無) 少 多	フレーム番号	(鮮明) 不鮮明
サスペンション	□リーフ ☑エアサス (後輪) 総輪		

シャシ	□保証書 □取扱説明書 □記録簿	架装	□保証書 □取扱説明書

メインキー 2 本 サブ 本 □イモビ ☑キーレス □スマート ボデー 2 本 タンク 無 本 アド 無 本

ヘッドライト □LED ☑HID □ハロゲン　エアコン □AC ☑AAC □C □無

キャブ内 □シート破れ □タバコ焦げ

ETC □1.0 □2.0 ☑無　バックカメラ ☑カラー □モノクロ □無

ミラー格納 ☑左 □右 □無　□ナビ □TV ☑ラジオ □ドラレコ

☑集中ロック □アイドリングストップ ☑坂道発進 ☑軽減ブレーキ ☑車線逸脱 ☑ふらつき

☑オートクルーズ

株式会社 安城トラックセンター 点検者 ① 木田 / ② / ③ / ④ / ⑤ /

☑未使用車　形状 ウイング　ボデーメーカー パブコ (25-905204)

燃料タンク 200 +　アドブルー (有) 無　バッテリー 12V (24V)

荷台内寸法(mm) L 6,240 W 2,410 H 2,410 門幅 2280 門高 2300

フロントガラス (良好) 飛石有 (所) 要交換

ラッシングレール2段 内フック5対 インターロック

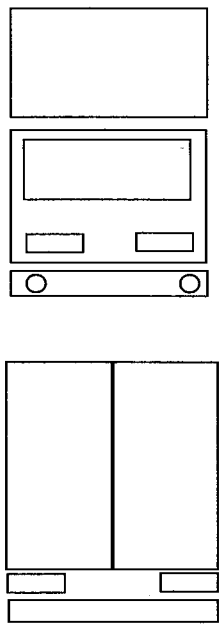

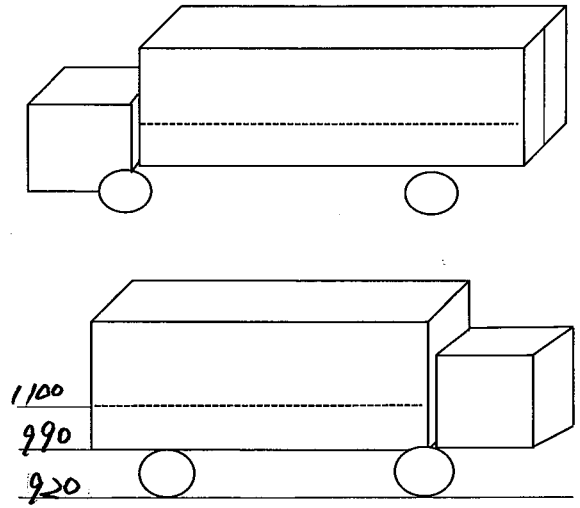

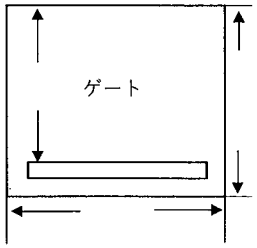

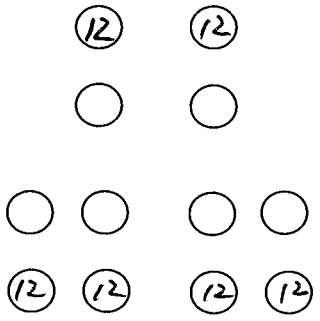

タイヤ溝 (mm)

2mm以下は要交換になります。

サイズF 225/80R17.5M1X

サイズR 〃

参考とし、現車を優先させていただきます